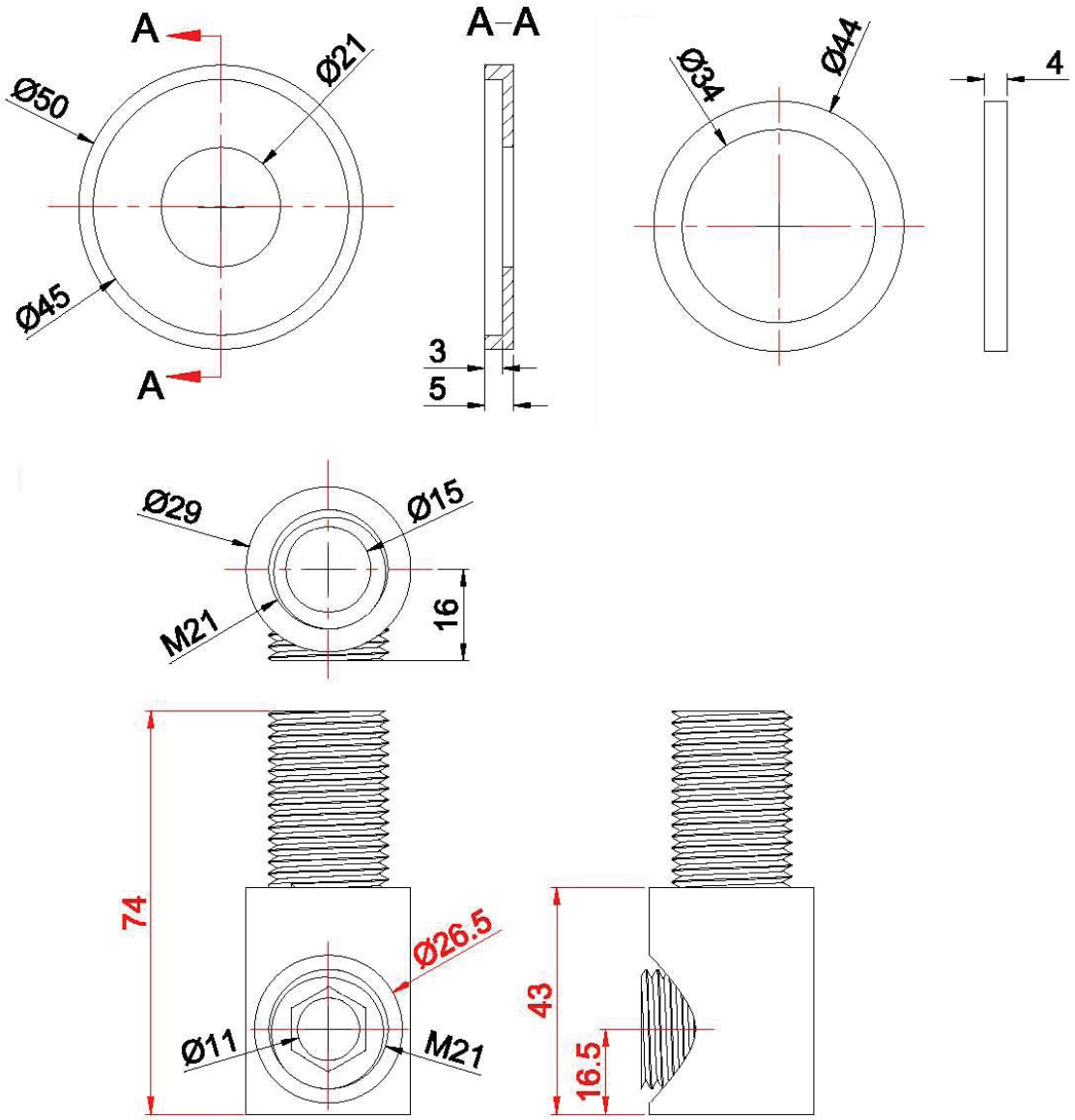
A
A
Ø50
Ø21
Ø45
A–A
3
5
Ø34
Ø44
4
Ø29
Ø15
M21
16
74
Ø26.5
Ø11
M21
43
16.5