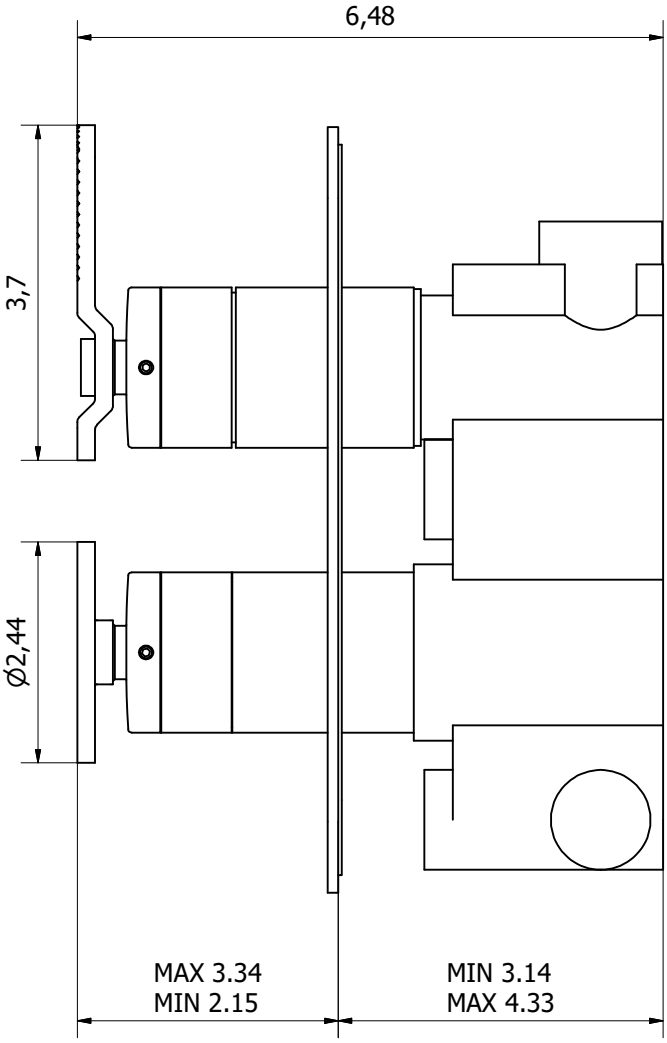
6,48
3,7
Ø2,44
MAX 3.34
MIN 2.15
MIN 3.14
MAX 4.33

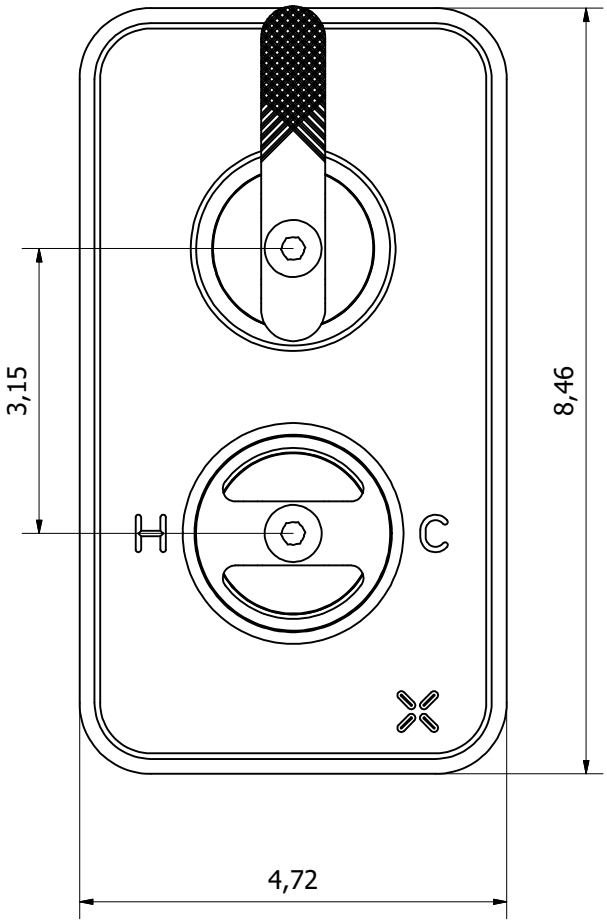
3,15
8,46
H
C
4,72