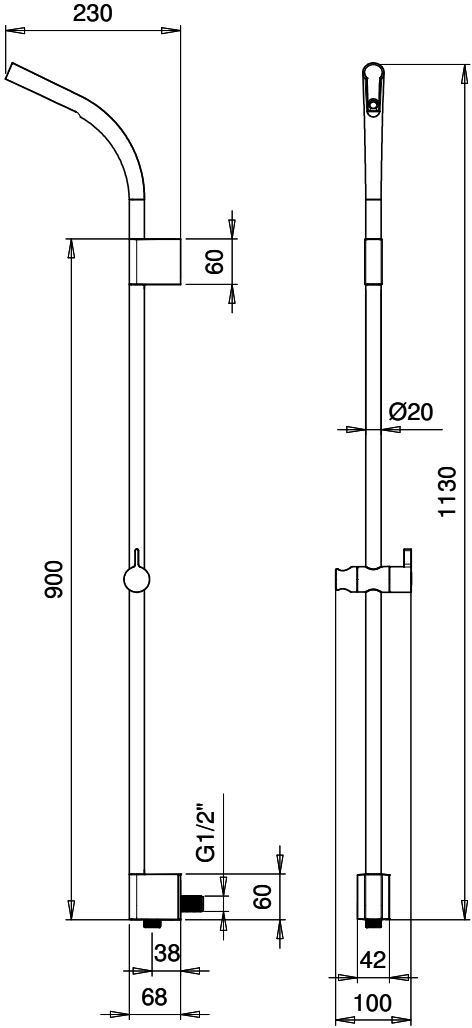
230
60
900
G1/2"
60
38
68
Ø20
1130
42
100