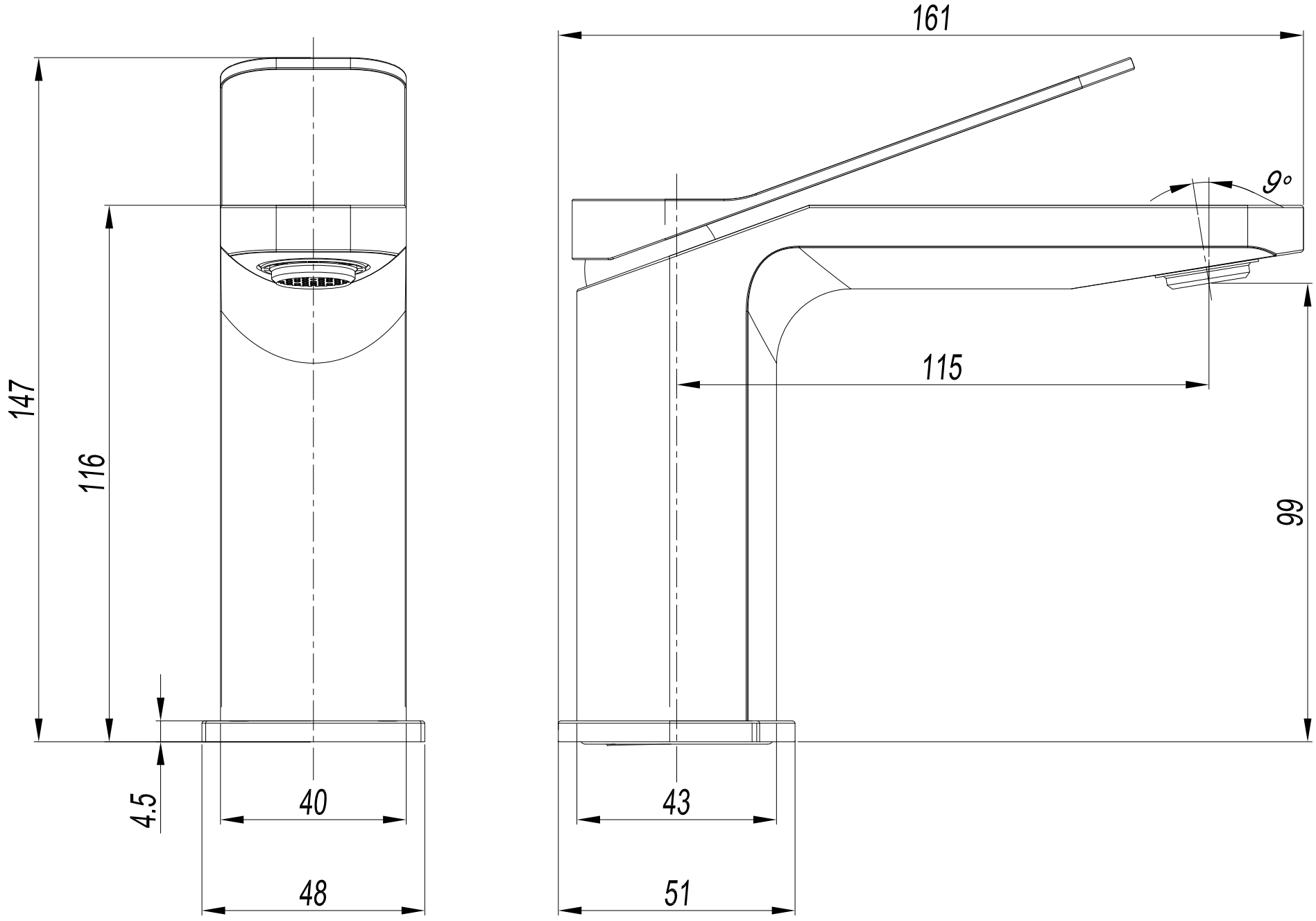

crosswater®

GD110DNC/V/M/F