crosswater®

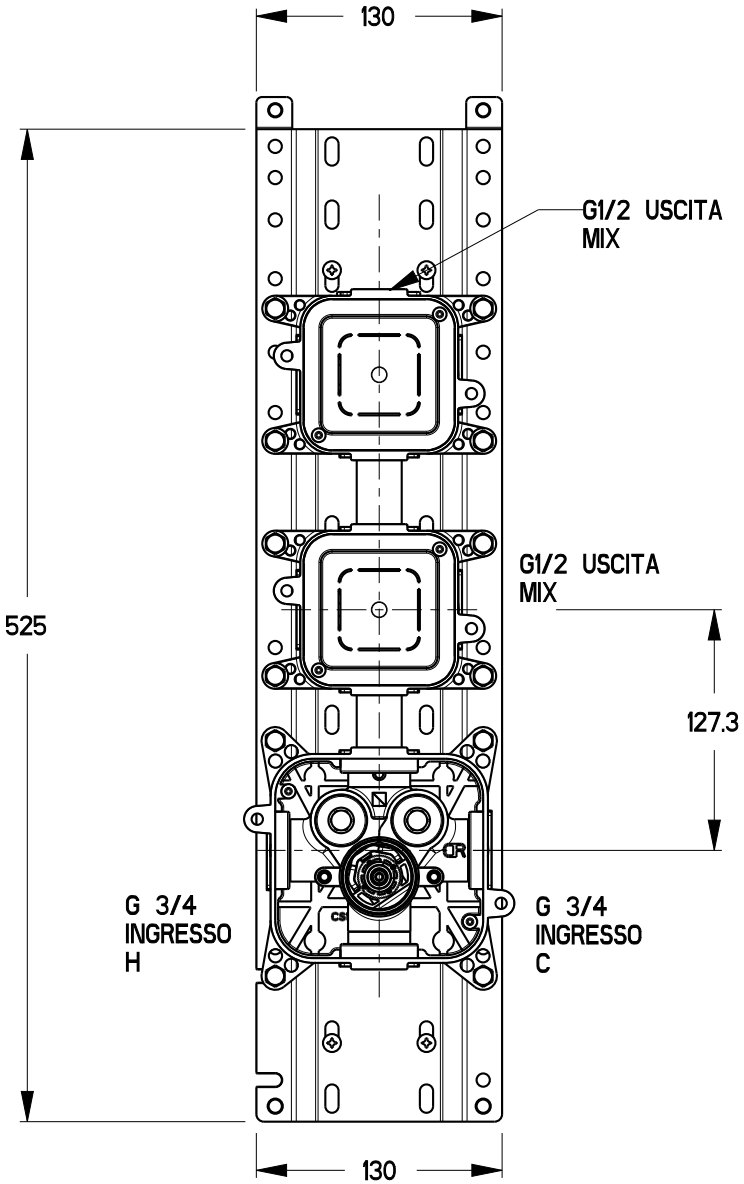
130
G1/2 USCITA
MIX
525
G1/2 USCITA
MIX
127.3
G 3/4
INGRESSO
H
G 3/4
INGRESSO
C
130

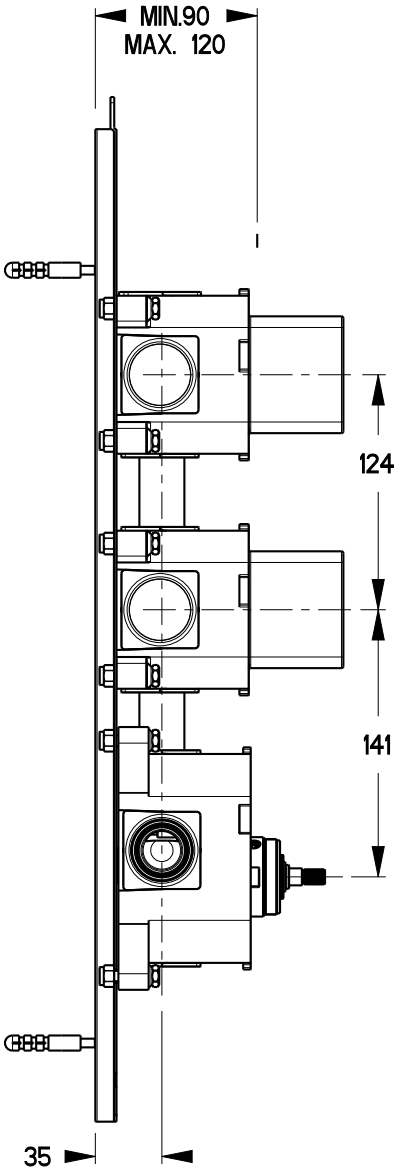
MIN.90
MAX. 120
124
141
35